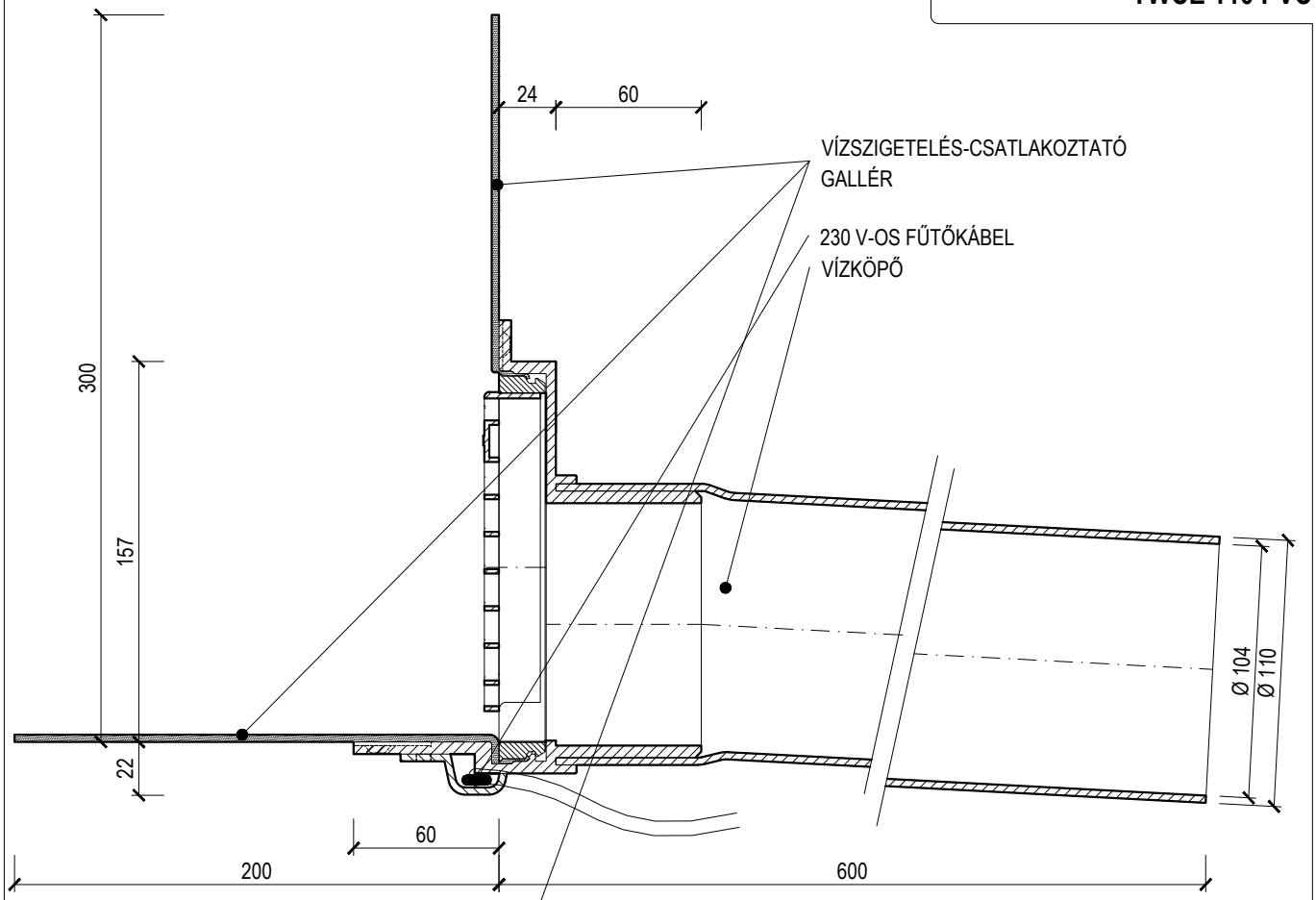

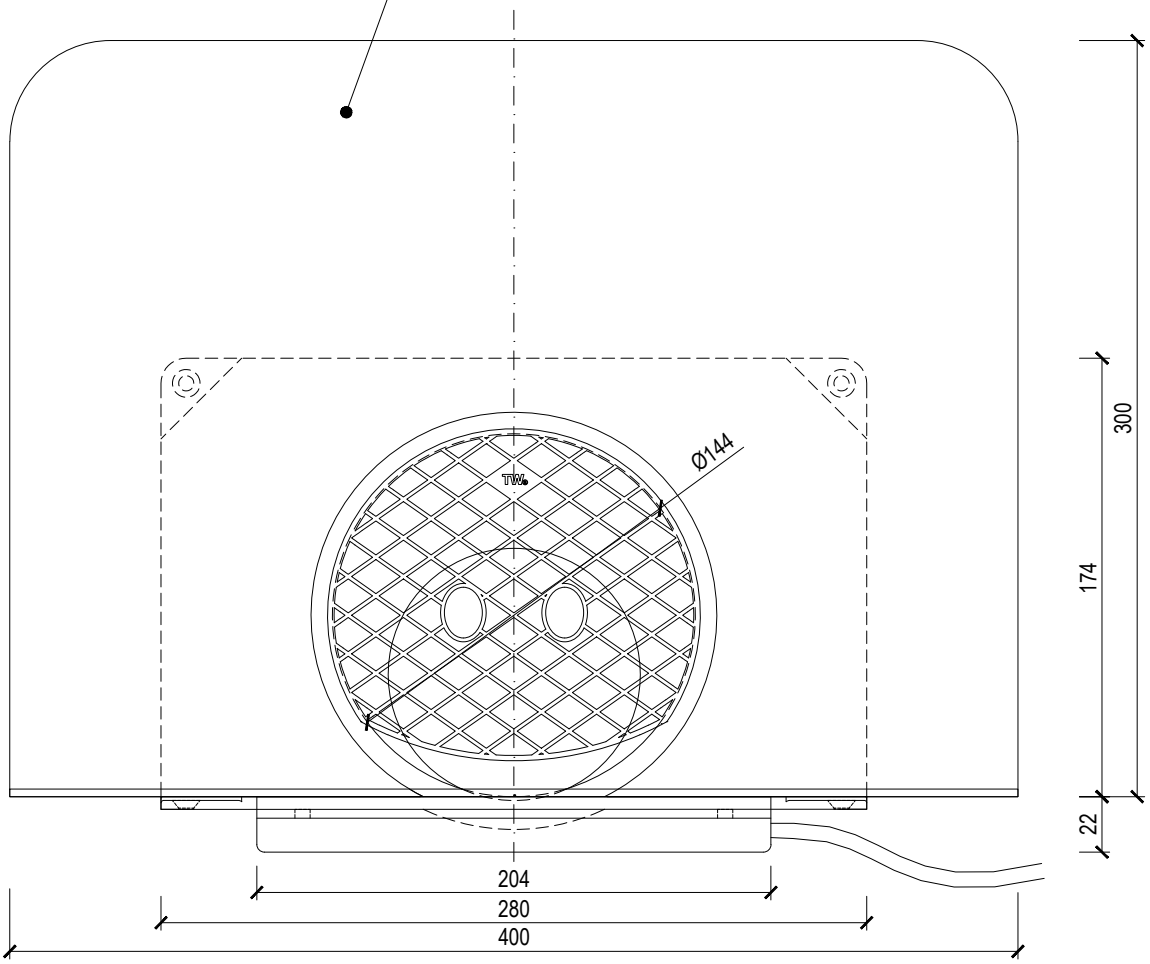

FŰTHETŐ KEREK VÍZKÖPŐ

TÍPUS: TWCE 110 PVC		TOPWET ROOF ELEMENTS
KÓD: 525240110	TÖMEG: 1,71 kg	WWW.TOPWET.CZ
LÉPTÉK: 1:3	ANYAGA: PVC	INFO: +420 777 701 241